DIAGRAM # 1

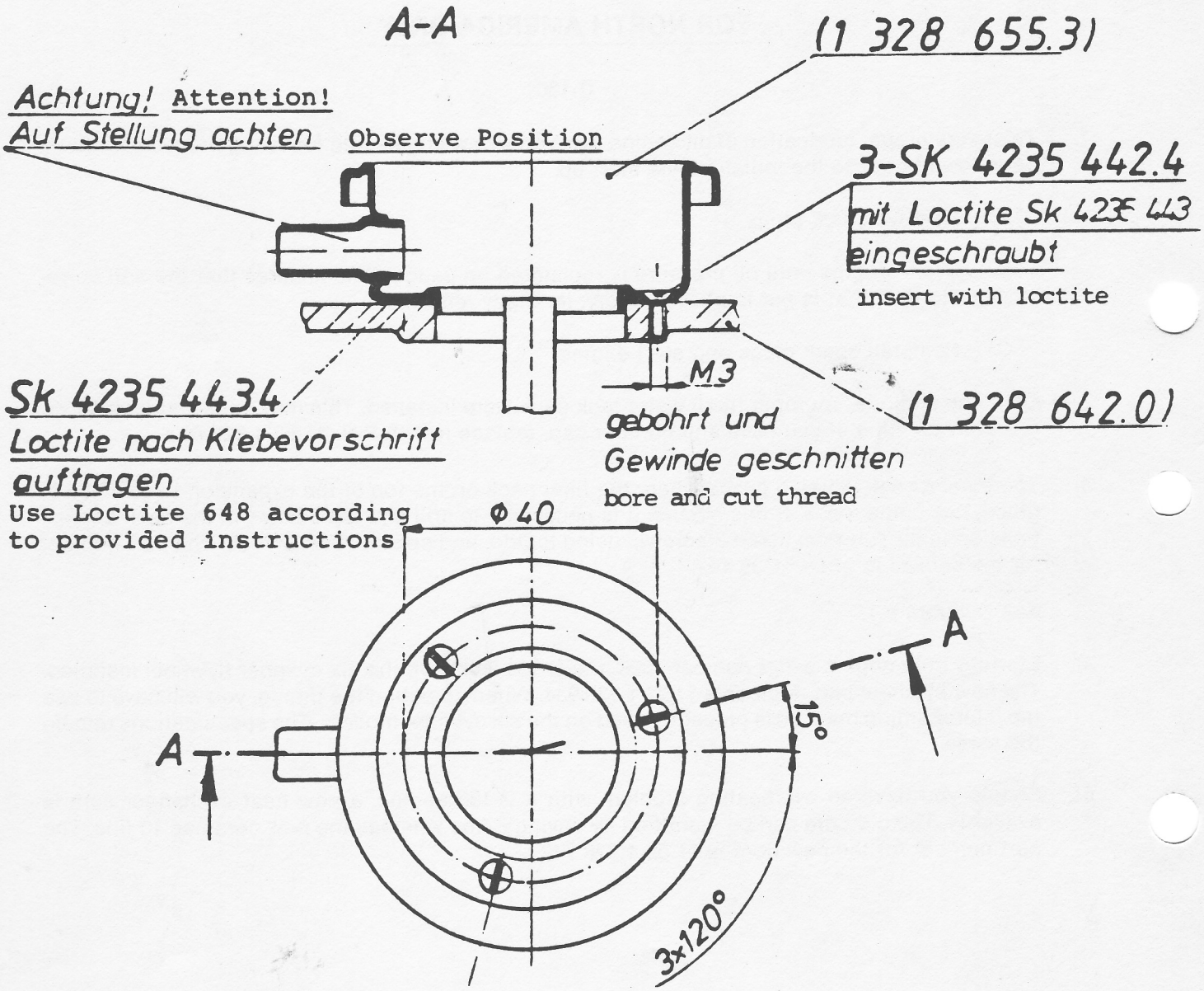
A-A
(1 328 655.3)
Achtung! Attention!
Auf Stellung achten
Observe Position
3-SK 4235 442.4
mit Loctite Sk 4235 443
eingeschraubt
insert with loctite
M3
Sk 4235 443.4
Loctite nach Klebevorschrift
auftragen
Use Loctite 648 according
to provided instructions
gebohrt und
Gewinde geschnitten
bore and cut thread
(1 328 642.0)
Φ 40
A
A
15°
3x120°